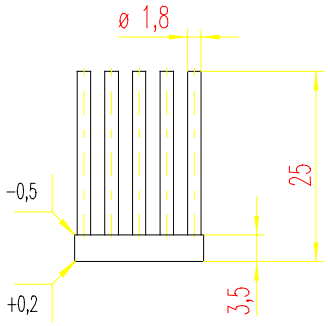

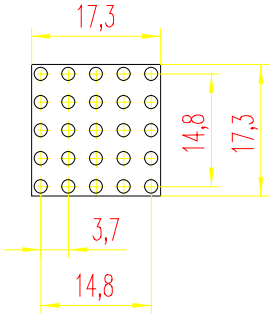

Toleranz nach DIN ISO 2768	LÄngenmaße	0,5 bis 3	Über 3 bis 6	Über 6 bis 30	Über 30 bis 120	Gerad- und Ebenheit	bis 10	Über 10 bis 30	Über 30 bis 100	Recht-winkligkeit	bis 100	Oberfläche DIN ISO 1302	
	c	± 0,2	± 0,3	± 0,5	± 0,8	L	0,1	0,2	0,4	L	0,6		

		Toleranz nach DIN ISO 2768-c-L				Massstab 1:1		Gewicht max 6.6g
						Al 99,5		
				03	Datum	Name	Pinbloc 17-17	Index 0
				Gez.	03.02.	WÜster		
				Prüf.				
Zust.	Änderung	Datum	Name	Schneider-Clauss				Blatt 1
/Zeich/Pinbloc/Fertigung/K50-25-25							16PB1717-25-25	

A4